BONETTI

Da oltre venticinque anni progettiamo, costruiamo e vendiamo attrezzature per macelli e salumifici

SCF



SCB



FC4T



C20



TAG



LVP

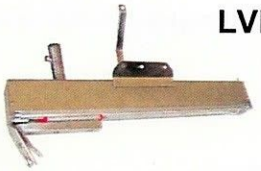

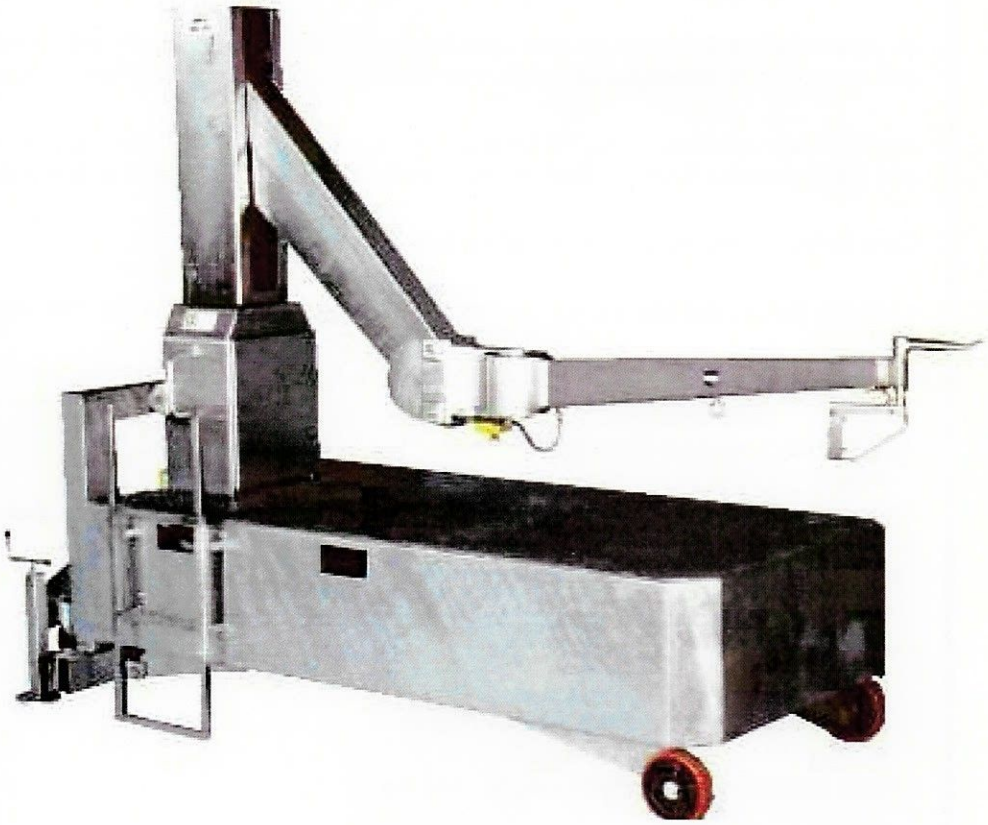

SPM

Sollevatore con pedana mobile

Meat lifter with moving platform

CE

Bonetti s.r.l.
Tel. +39 0386 915 097
FAX +39 0386 915 048
e-mail: info@bonetticostruzioni.it
http://www.bonetticostruzioni.it

Produzione e vendita:
Manufacturing and sales:
Via Milazzo 125/A
46028 S.Croce di Sermide
Mantova—ITALY

BONETTI

Da oltre venticinque anni progettiamo, costruiamo e vendiamo attrezzature per macelli e salumifici

SPM

Apparecchiatura a funzionamento idraulico per carico e scarico carni provvista di pedana mobile adatta ai macelli sprovvisti di banchina, costruita interamente in acciaio zincato con braccio anteriore in acciaio INOX.

Hydraulically-operated machine for loading and unloading meat. Comes with moving platform for slaughterhouses without raised flooring. Built in 100% zinc-plated steel with front arm in stainless steel.

Caratteristiche tecniche / *Technical features*:

- Altezza gancio dal pavimento / *height of hook from floor* : max. 3700 mm, min. 1250 mm

- Altezza pedana da terra / *height of platform from floor* : max. 1400 mm, min. 700 mm

- Corsa utile / *working stroke* : 2450 mm

- Rotazione braccio anteriore / *front arm rotation* : 270° - testa girevole / *rotating head* : 320°

- Rotazione complessiva utile / *total working rotation* : 360°

- Velocità di salita e discesa del braccio / *arm up/down speed* : 0,3 m/s

- Portata utile / *working capacity* : 300 Kg

- Peso macchina / *equipment weight* : 990 Kg

- Alimentazione 380/400 V trifase / *Power Supply 380/400 V three-phases (custom voltages available)*

- Potenza istallata / *installed power* : 2 Kw

- Comandi elettrici in bassa tensione / *low voltage switches*

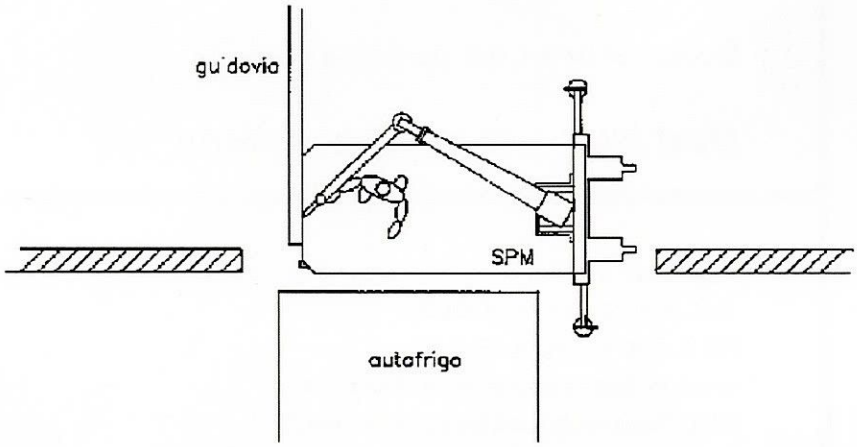

CE

Bonetti s.r.l.
Tel. +39 0386 915 097
FAX +39 0386 915 048
e-mail: info@bonetticostruzioni.it
http://www.bonetticostruzioni.it

Produzione e vendita:
Manufacturing and sales:
Via Milazzo 125/A
46028 S.Croce di Sermide
Mantova—ITALY